CPS Color group

The global leader in tinting systems

FIRST1

Equipment

COROB™ FIRST1

CPSCOLOR™
any colour you see

COROB™ **FIRST1**

Informazioni prodotto**: Semplicemente COROB.**

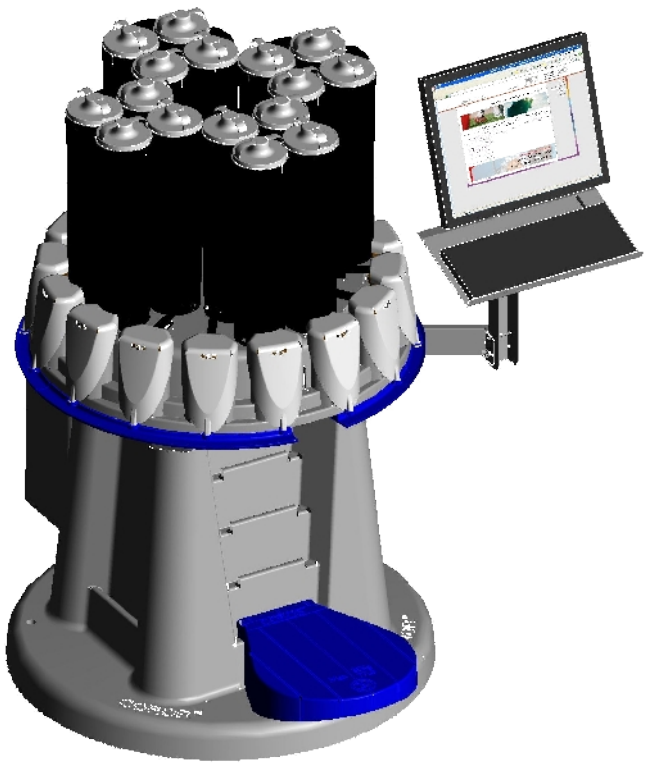

CPSCOLOR™
any colour you see

COROB™ FIRST1

Informazioni prodotto: **Nasconde una tecnologia sofisticata!**

Semplice, non banale!

- Dosatore rotante di facile utilizzo

- Elettronica di controllo di ultima generazione

- Pompa a lunghissima durata per performance ottimali

- Disegno a singola testa con prestazioni anti-essiccazione ottimali

- Rotazione bidirezionale per un tempo di posizionamento del canestro più veloce

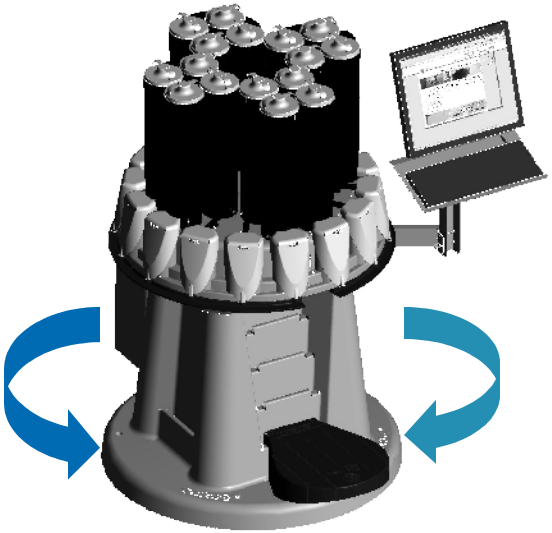

CPSCOLOR™
any colour you see

COROB™ FIRST1

Informazioni prodotto: Costo di gestione minimo!

Necessità di interventi tecnici ridotte al minimo
=
Riduzione di viaggi e visite

Costo del ricambio "Gruppo pompa" bassissimo
=
< 80% rispetto a tecnologie simili

Programma di installazione guidata
=
Riduzione dei corsi di formazione

L'operatore finale può fare da solo parte dell'installazione
=
Ridotte necessità di personale di servizio in loco

CPSCOLOR™
any colour you see

COROB™ FIRST1

Informazioni prodotto: **Innovazione totale.**

Esperienza e Innovazione:

- Una indistruttibile pompa a soffietto in teflon incontra la valvola a membrana di ultima generazione

- Il soffietto a passo più corto è stata progettata per essere pilotata dalla nuova meccanica

- 0,5 sec per l'aspirazione e 0,5 sec per lo svuotamento sono il tempo totale di attivazione del gruppo pompante

- L'efficienza del sistema, in combinazione con la nuova meccanica, dà una portata di 0,2 lt./min.

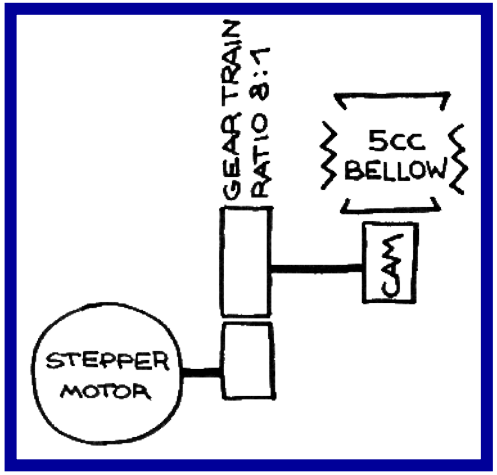

CPSCOLOR™
any colour you see

COROB™ FIRST1

Informazioni prodotto: Gruppo pompante.

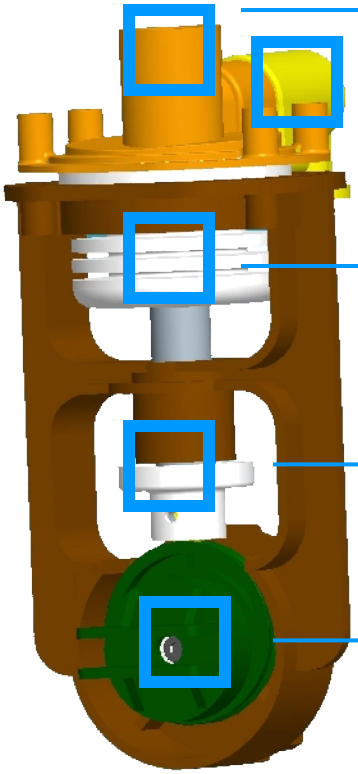

CPSCOLOR™
any colour you see

COROB™ FIRST1

Informazioni prodotto: **Basta un click!**

Il segreto è il Tecnopolimero:

- La macchina è composta da un numero ridotto di parti

- Il tecnopolimero rende la macchina leggera, facile da trasportare ed estremamente robusta

- Struttura monoblocco stampata con sgabello e carosello facilmente posizionabili

- Nr. 4 gruppi composti da nr. 4 canestri

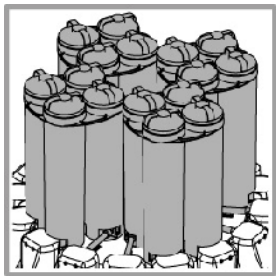

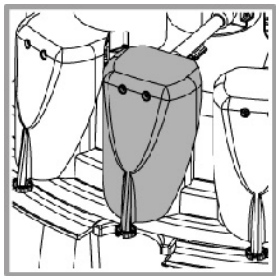

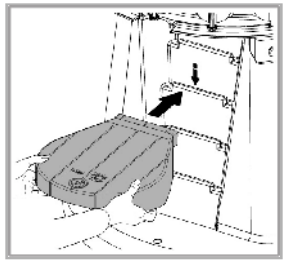

CPSCOLOR™
any colour you see

COROB™ FIRST1

Informazioni prodotto: **Materiali.**

Canestri:
Polipropilene
(non compatibile con coloranti al solvente)

Carosello Nylon + Polimero con fibra di vetro

O-rings:
Fluoroelastomero Viton
(non compatibile con solvente)

Base:
Tecnopolimero ABS

Alimentazione singola
(gestisce i 48V nei 24V e 5V)

CPSCOLOR™
any colour you see

COROB™ FIRST1

Informazioni prodotto: La Valvola.

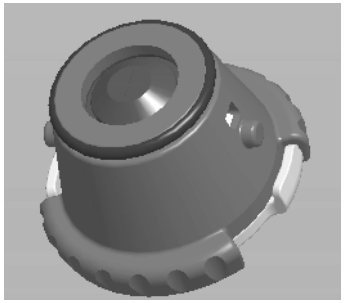

Ugello:

- Protezione effettiva dall'aria esterna

- Funziona con tutti i coloranti come una porta di apertura – chiusura

- Facile da smontare per la pulizia ed eventuale sostituzione

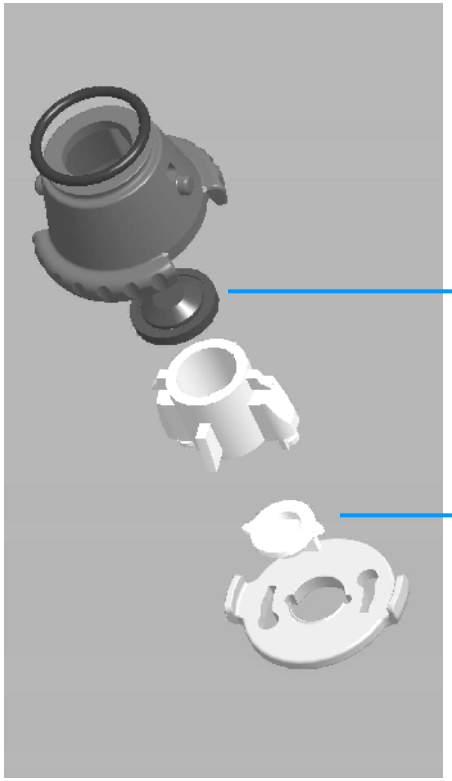

CPSCOLOR™
any colour you see

COROB™ FIRST1

Informazioni prodotto: Pulizia.

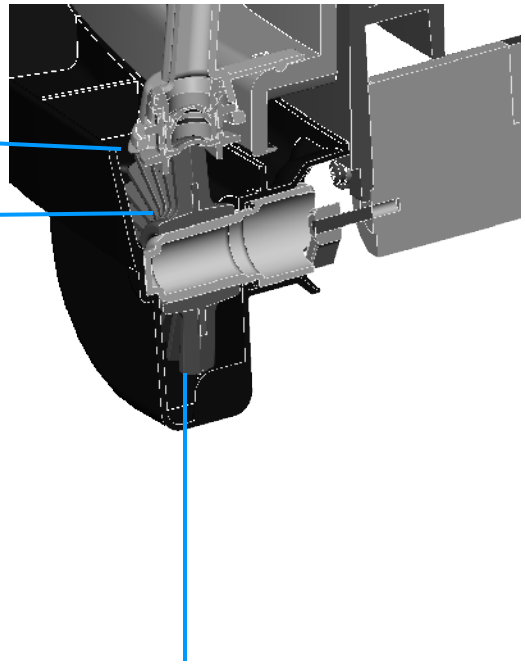

Sistema di pulizia attiva:

- Cicli di pulizia gestiti tramite software, disponibili in diversi programmi.

- Progettato per pulire la membrana sulle punte degli ugelli. Studiato in base alle necessità dei coloranti a basso COV.

- Evita schizzi ed errori di dispensazione.

CPSCOLOR™
any colour you see

COROB™ FIRST1

Informazioni prodotto: **Facile accesso alle parti.**

- Elettronica accessibile dal retro del tintometro. Non ci sono parti nascoste

- Supporto posteriore per PC (optional)

- Tutti i circuiti sono di facile accesso e si rimuovono senza seccature

- Spazio di pulizia per ogni circuito migliorato

Facile Accesso

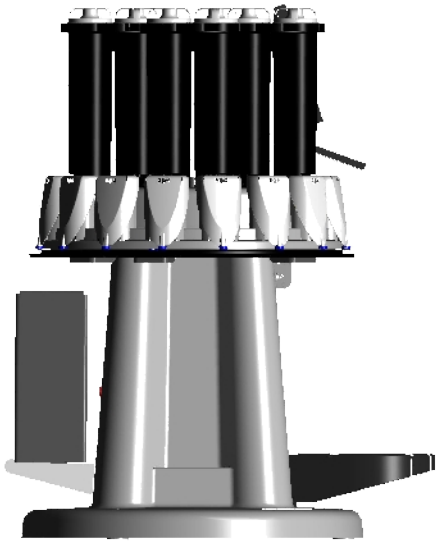

CPSCOLOR™
any colour you see

COROB™ **FIRST1**

Informazioni prodotto: **Optionals.**

- Riscaldatore (incluso pannello rigido di chiusura)
- Pannello semirigido di chiusura + copertura superiore
- Pannello di chiusura (con o senza apertura per accesso canestri)
- Supporto laterale per PC e schermo
- Sensore latta

CPSCOLOR™
any colour you see